H+L Baustoff Werke

VP 265 / F90

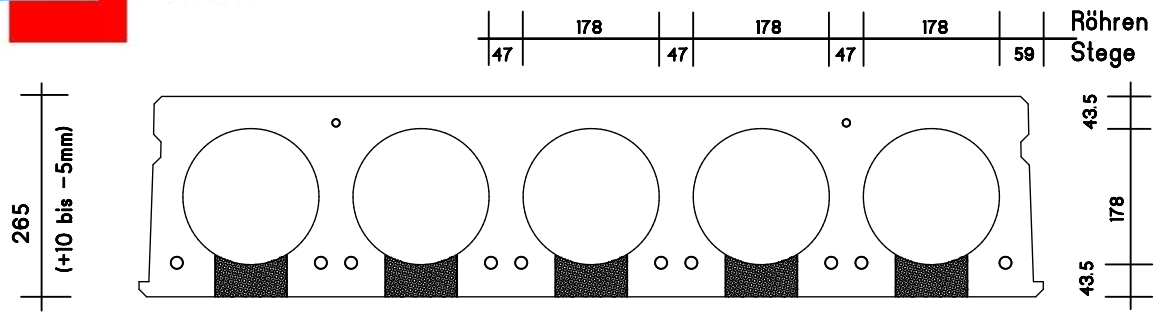

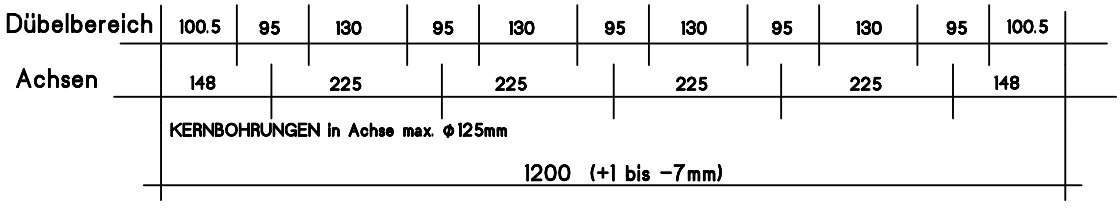

Rasterbreiten:

0.60 m
0.82 m
1.05 m

Plattenausführung: VP 265/5 S XC1 | Verguss: 9,0ltr/m | Eigengew. 404kg/m2 | Transport 383kg/m2

Bew. Typ	Bew. (unten) 5	9,3	12,5	Bew. (oben) 5	9,3	12,5	Stahl kg/m 2	max.Plattenlänge bei qk..(gk`=1,50KN/m2 ist eingerechnet) 1.00 Kat 0.2	2,80 Kat 0.5	3,50 Kat 0.7	5,00 Kat 0.9	7,50 Kat 0.9
A		6			2		2,72	7.50	6.40	5.60	4.50	3.80
B		2	4		2		3,79	9.00	7.60	6.60	5.40	4.50
C		4	6		2		5,69	11.00	9.50	8.20	6.60	5.50
D			10		2		6,76	11.50	10.20	9.00	7.20	6.00
D.1			10		2		6,76	12.80	11.25	9.90	8.00	6.60
E			12		2		7,98	12.00	10.70	9.60	7.70	6.40
E.1			12		2		7,98	13.40	11.55	10.60	8.60	7.10
F			14		2		9,20	12.50	11.10	10.20	8.20	6.80
F.1			14		2		9,20	13.25	10.70	10.00	8.50	6.90
K/B		2	4		4		4,47					
K/H			12		4		8,66					

Wohnungsbau Max .L= 9,30m Industriebau Max .L=10,60m Dachdecke Max .L= 13,25m

Diese Tabelle ist nur eine Vorbemessung – der Statischen Nachweis ist vom Statiker zu Erbringen !

Aussparungsmöglichkeiten:

Toleranzen: Lage in Längsrichtung : ±50mm
Lage in Querrichtung : ±25mm
Abmessungen : ±25mm

aBG-Z – Nr: Z-15.10-367

Betongüte : C 45/55
Spannstahl: St 1570/1770
Auflager gem. DIN 1245 Heft 525

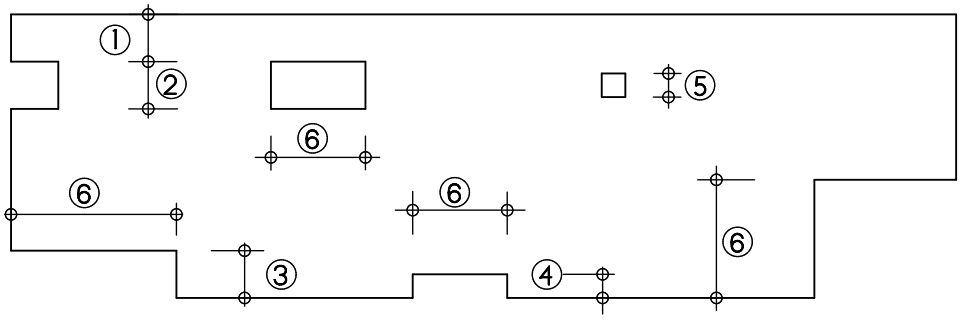

① 300,520mm
② 175,400mm
③ 300,450mm
④ 220mm
⑤ 175mm =in Röhre
⑥ nach Absprache
Statik ist zu berücksichtigen

Verwaltung :
Steigerwaldstr. 8
91486 Uehlfeld

e-Mail: info@HL-Baustoffe.de
www.HL-Baustoffe.de