VMM - VSD - KP 260, XC1, F90

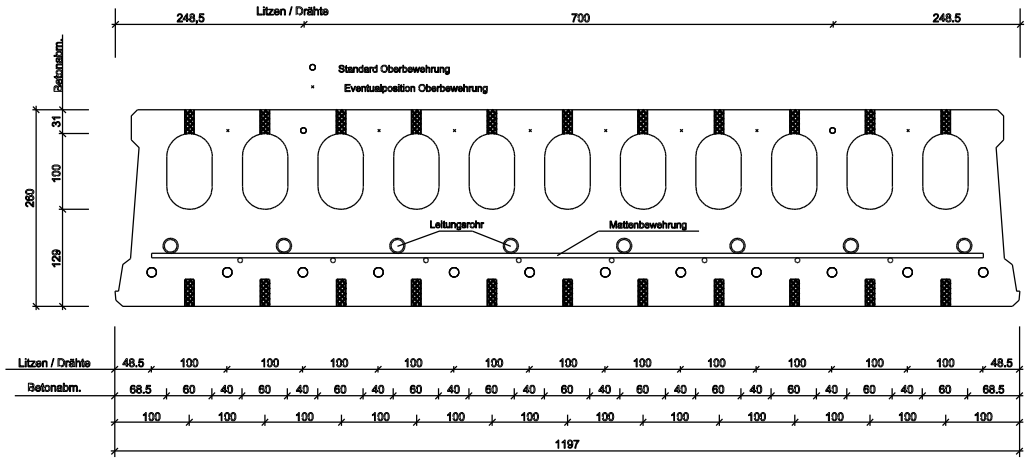

Mögliche Verankerungspunkte für zugelassene Hohlraumbefestigungen in Spannbeton-Fertigdecken

An der Deckenunterseite ist die Bohrtiefe auf max. 40 mm zu begrenzen !

Plattenausführung: VSD - KP 260 - Typ 1, XC1, F90

Verguss: 9.9 ltr/m Eigengew. bei Plattenspiegel unten/oben: 13.0/3.0 526 kg/m2 Transport 501 kg/m2

Bew. Typ	Bew. (unten) 5	7	9,3	12,5	Bew. (oben) 5	7	9,3	12,5	Stahl kg/m 2	max.Plattenlänge bei qk..(gk`=1,50KN/m2 für Kategorie A-F) max.Plattenlänge bei qk..(gk`=0,50KN/m2 für Kategorie H+S) 1,00 H/S	2,70 A	3,20 B	5,00 C/D	7,50 E	2,50 F
DFK	4	10				2			3.00	6.90	5.90	5.80	5.30	4.60	5.80
GFK		10	4			2			3.87	9.90	8.50	8.40	7.60	6.30	8.30
PFK		2	12			2			4.60	10.50	9.00	8.90	7.90	7.00	8.60
TFK		2	8	4		2			5.70	11.00	9.30	9.20	8.20	7.20	8.90
VFK		2		12		2			7.90	11.90	10.00	9.90	8.70	7.60	9.50

Diese Tabelle ist nur eine Vorbemessung, der statische Nachweis ist vom Statiker zu erbringen !

Anmerkung: die hier angegebenen Werte sind mit einer Verformungsbegrenzung von f_{II} = L/500 berechnet !

Aussparungsmöglichkeiten:

Toleranzen: Lage in Längsrichtung : ±25 mm
Lage in Querrichtung : ±15 mm
Abmessungen : ±15 mm

Zulassung Nr: Z-15.10-300

Betongüte : C 45/55
Spannstahl : St 1570/1770
Auflager gem. DIN 1245 Heft 525

Die Ausführung der Deckendurchbrüche ist Aufgrund der Leitungsrohre individuell zu prüfen !!

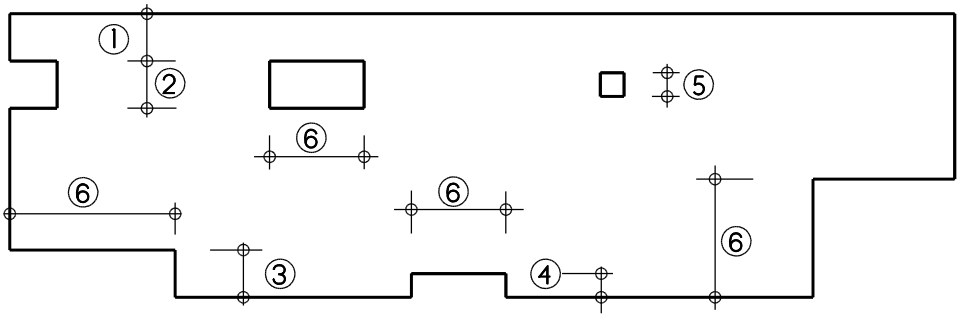

1 99,199,299 mm
2 100,200,300 mm
3 199,299 mm
4 99 mm
5 50mm = in Röhre
6 nach Absprache
Statik ist zu berücksichtigen

H + L Baustoff-Werke GmbH
Steigerwaldstr. 8
D-91486 Uehlfeld

Telefon: 09163/9976-0
Fax: 09163/997646
E-Mail: info@HL-Baustoffe.de
Web: www.HL-Baustoff.de